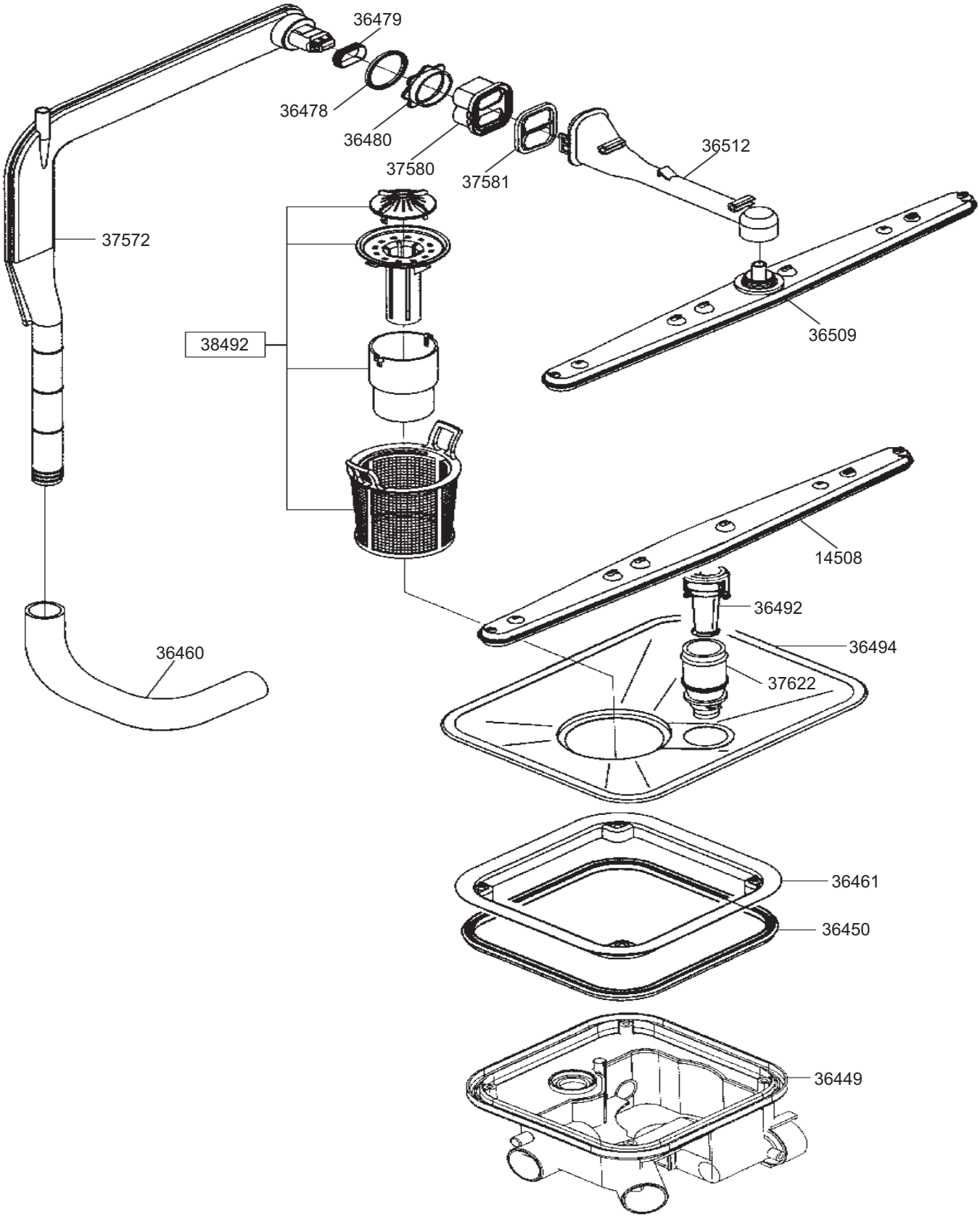
36479
36478
36480
37580
37581
36512
37572
38492
36509
14508
36492
36494
37622
36460
36461
36450
36449

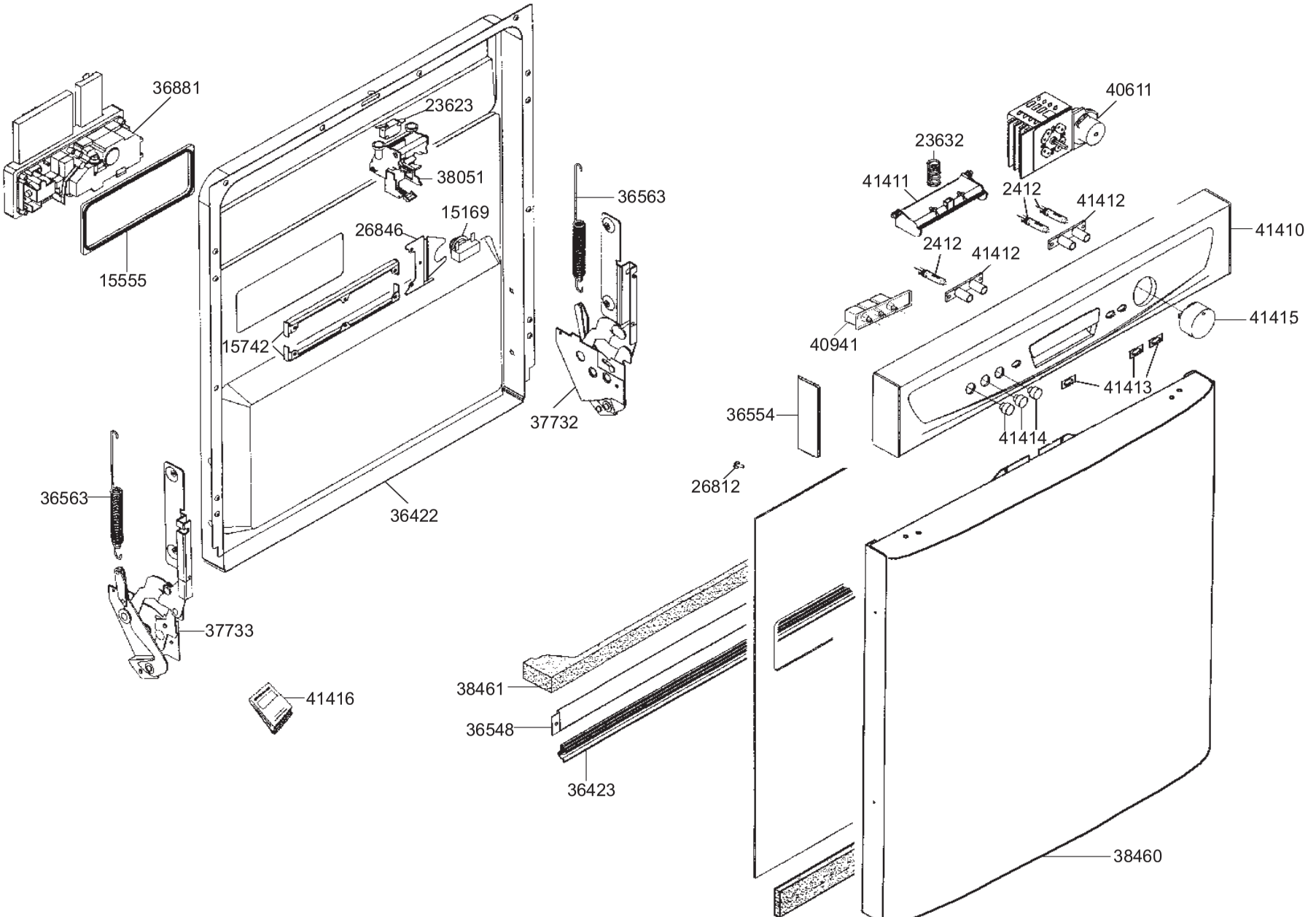
36881
15555
23623
38051
15169
26846
15742
36563
37732
36563
37733
36422
41416
40611
23632
41411
2412
41412
41410
2412
41412
41415
40941
41413
36554
41414
26812
38461
36548
36423
38460

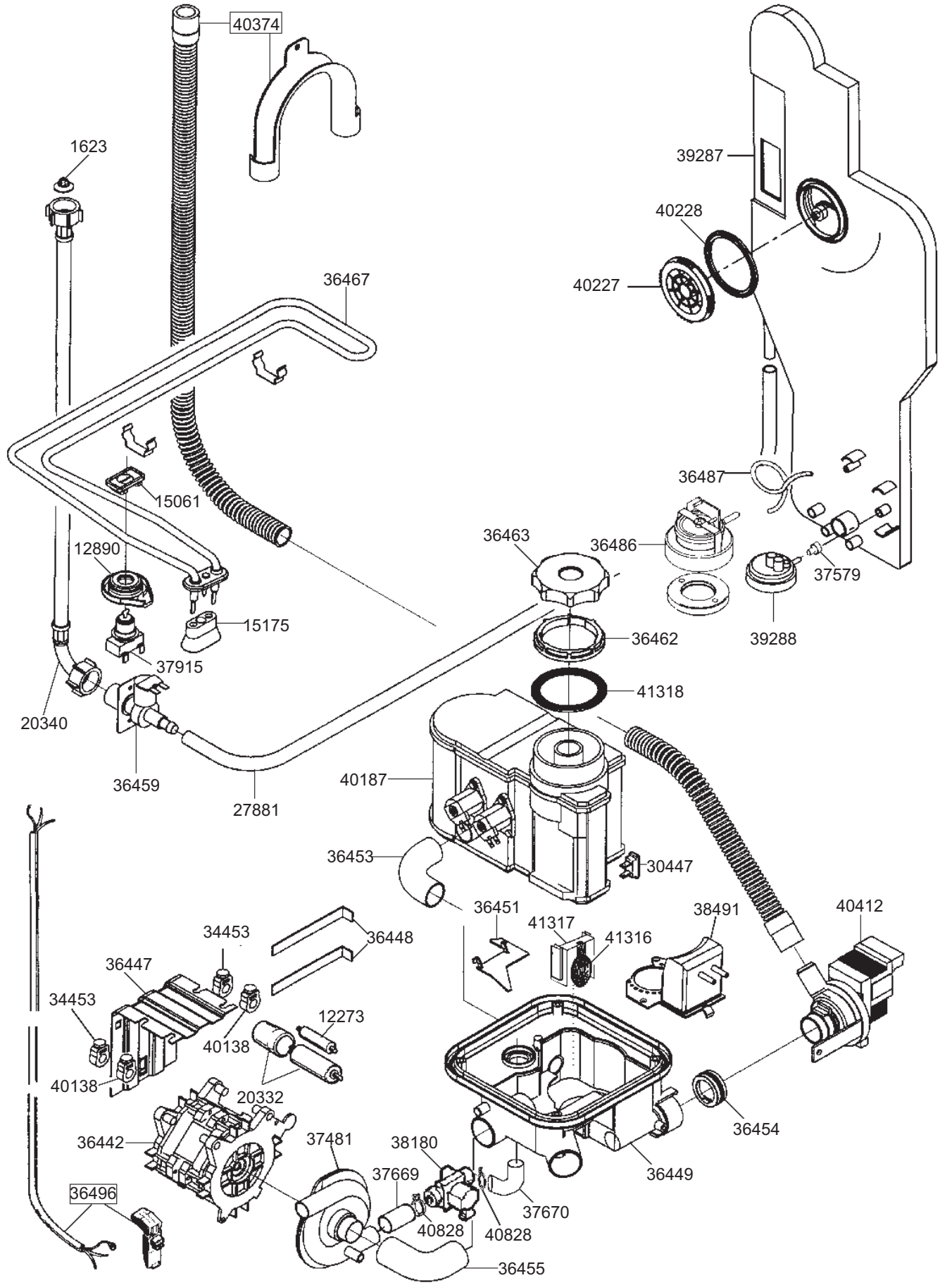
40374
1623
39287
40228
40227
36467
36487
15061
36463
36486
12890
37579
15175
36462
39288
37915
41318
20340
40187
36459
27881
36453
30447
36451
41317
38491
40412
34453
36448
41316
36447
34453
12273
40138
40138
20332
36454
36442
37481
38180
36449
37669
36496
37670
40828
40828
36455

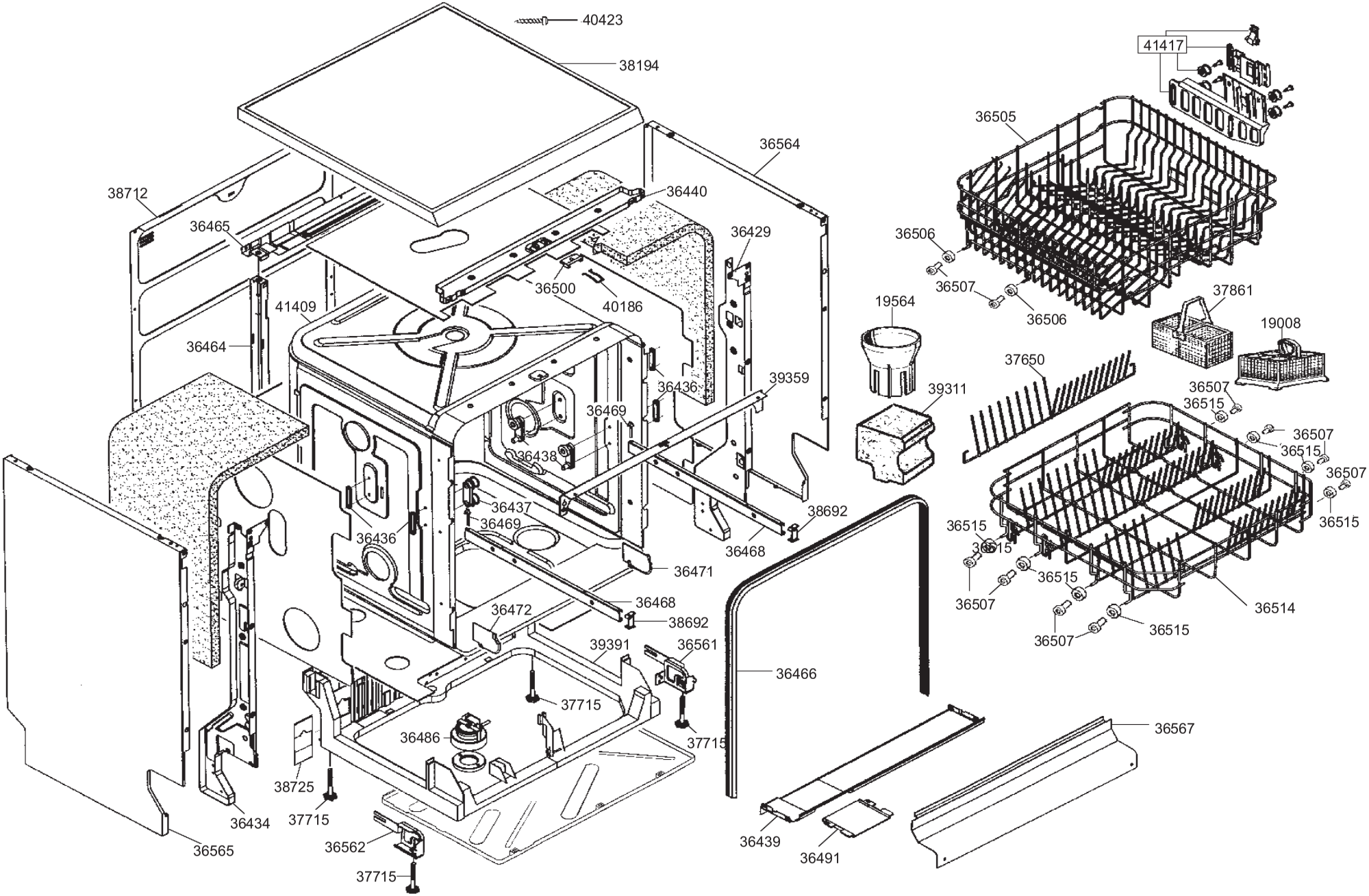
40423
38194
41417
36505
36564
38712
36440
36465
36429
36506
36500
40186
36507
36506
37861
41409
19564
19008
36464
37650
36436
39359
39311
36507
36515
36469
36507
36438
36515
36507
36515
36437
38692
36515
36469
36515
36436
36468
36515
36471
36515
36468
36514
36472
38692
36507
36515
39391
36561
36507
36466
37715
36567
36486
37715
38725
37715
36434
36439
36565
36562
36491
37715